AGENȚIA NAȚIONALĂ PENTRU SOLUȚIONAREA CONTESTAȚIILOR

NATIONAL AGENCY FOR SOLVING COMPLAINTS

MD-2001, mun. Chișinău, bd. Ștefan cel Mare și Sfânt 124, et. 4,
tel: 022 820652, fax: 022 820651, e-mail: contestatii@ansc.md

D E C I Z I E

Nr. 03D-888-22 Data: 28.12.2022

privind soluționarea contestației formulate de către ICS „EYECON MEDICAL" SRL, înregistrată la Agenția Națională pentru Soluționarea Contestațiilor cu nr. 02/1028/22 din data de 28.11.2022 pe marginea procedurii de achiziție publică nr. MD-1659684146195 din 15.09.2022

Agenția Națională pentru Soluționarea Contestațiilor a examinat contestația nr. 02/1028/22 din 28.11.2022, depusă de către ICS „EYECON MEDICAL" SRL, adresa:, număr de identificare (IDNO):, e-mail: pe marginea rezultatelor procedurii de achiziție publică nr. MD-1659684146195 din 15.09.2022, privind „Achiziționarea Centralizată a Dispozitivelor medicale cu coduri generice pentru Grupul I Bloc Operator, Reanimare, Grup II Laborator, Grup III Imagistică, Endoscopie, și IV Diagnostic, conform necesităților IMPS beneficiare, pentru anul 2022", inițiată de către Centrul pentru Achiziții Publice Centralizate în Sănătate, adresa: mun. Chișinău bd. Grigore Vieru 22/2, număr de identificare (IDNO): 1016601000212, tel.: 022222364, e-mail: office@capcs.gov.md.

În scopul examinării contestației, Agenția a organizat și desfășurat la data de 12.12.2022, ora 10:00, ședință deschisă la care au participat reprezentanții contestatorului, ai autorității contractante și ai operatorului economic desemnat câștigător.

Pretențiile contestatorului:

În calitatea sa de persoană interesată, în cadrul procedurii de achiziție publică nr. MD-1659684146195 din 15.09.2022, ICS „EYECON MEDICAL" SRL formulează următoarele pretenții:

„*Contestăm decizia grupului de lucru cu nr. Rg02-4871 din 23.11.2022 cu referire la Lot nr. 1 Mașina de anestezie (caracteristici medii) cod. 110120; Lot nr.2 Mașina de anestezie (caracteristici avansate) Cod. 110130; Lot nr. 68 Autoclav 200L cu încărcare orizontala (caracteristici avansate) Cod. 270220; Lot 112 Electroencefalograf pentru monitorizarea EEG continua Cod. 260120.*

Motivele contestației sunt:

În calitatea de persoană interesată, care a participat la procedura de achiziție publică LP 21062785 compania I.C.S EYECON MEDICAL SRL descrie următoarele pretenții:

Contestăm decizia grupului de lucru de desemnare în calitate de câștigător pentru Lotul nr.1 si Lotul nr.2 pe compania Dutchmed-M SRL ; pentru Lotul nr. 68 si Lotul nr.112 pe compania Health Medical Solution SRL din următoarele motive conform lotului, și anume:

Lot 1 Mașina de anestezie (caracteristici medii) Cod 110120 si Lot2 Mașina de anestezie (caracteristici avansate) Cod 110130:

1. Data de 14.11.2022 Autoritatea contractantă (in continuare CAPCS) prin scrisoarea Nr. Rg02-4783 din 14.11.2022 a solicitat clarificări de la ICS „Eyecon Medical" SRL (în continuare „EYECON") pentru Lotul 1 si Lotul 2 care conținea un număr de 41 întrebări pentru fiecare lot in parte.

2. La 23.11.2022 Autoritatea contractantă a comunicat lui „Eyecon" despre decizia grupului de lucru Nr. Rg02-4871 de a-l desemna drept câștigător al lotului 1 si 2 din cadrul Licitației compania Dutchmed-M SRL (în continuare „Dutchmed-M"), respingând oferta cu cel mai mic preț si in conformitate cu parametrii tehnici, a companiei „Eyecon".

3. În Decizia de respingere a Ofertei "Eyecon" care este cu preț mai mic decât oferta „Dutchmed-M" s-a invocat următoarele:

- S-a solicitat tip vaporizator Desfluran, s-a oferit fără. Ca urmare a clarificărilor au fost prezentate datele din modulul „16.11 CO2 module specification", potrivit cărora în acest modul este prezentată performanța tehnică pentru modulul CO2, dar nu și pentru vaporizatoare. Astfel, operatorul economic nu a demonstrat cerința menționată fiind solicitată în documentația de atribuire ca obligatorie.

- S-a solicitat Frână centralizată pentru fixarea aparatului, s-a oferit cu frâna tip descentralizat, individual pe fiecare roată.

4. Prin urmare, Eyecon, prin prezenta contestație își exprimă dezacordul cu pretențiile aduse în adresa sa de către CAPCS. Mai mult decât atât, Eyecon vine să contraargumenteze aceste pretenții, demonstrând astfel caracterul lor neîntemeiat, nefondat, iar decizia pasibilă de a fi anulată.

5. În paragrafele care urmează, Eyecon se va expune asupra alegațiilor CAPCS, aducând argumentele de rigoare în susținerea ilegalității deciziei luate de către Autoritatea contractantă prin care „Dutchmed-M" a fost desemnat câștigătorul Lotului 1 si 2:

A) Referitor la vaporizator Desfluran: Mașina de anestezie APUS X3 dotata cu monitor de pacient CETUS x15 poate utiliza Vaporizator tip Desfluran (DES) produs de Producătorul Draeger. Acest lucru este demonstrat în documentația tehnică și broșurile oferite, prin prezenta protocoalelor de măsurarea, calculare, setare si afișare a acestui gaz anestezic atât la nivel de mașina de anestezie cat si la nivel de monitor de pacient, inclusiv si in declarația producătorului Axcent Medical care a fost prezentata la CAPCS (mai jos sunt atașate imagini).

12-lead ECG

4 channel IBP

OxyCRG screen

Dynamic trends

Phasein ISA Sidestream CO2 (Optional)
Warm-up time: Full accuracy within 10 seconds
Sampling flow rate: 50ml/min(+/-10/min)
Measurement Range: 0-25%
Accuracy: 0~15% (±0.2% of the reading)
15~25%, unspecified
Rise time: 200 ms, typical at 50 ml/min flow rate
Total response time: within 3 seconds (with 2 m Nomoline sampling line)
AWRR Range: 0-150 bpm
AWRR Accuracy: ±1 breath

Phasein IRMA™ Mainstream CO2 (Optional)

Phasein IRMA™ AX+ Mainstream Multi-gas (Optional)
Gas: CO2, N2O, HAL, ISO, ENF, SEV, DES with automatic identification
Warm-up time: Full accuracy within 20 seconds for IRMA
AX+ CO2 Accuracy:
0-10%: ± (0.2%+2% of the reading)
0-15%: ± (0.3%+2% of the reading)
N2O Accuracy:
0-100%: ± (2%+2% of the reading)
HAL, ISO, ENF:
0-8%: ± (0.15%+5% of the reading)
SEV:0-10%: ± (0.15%+5% of the reading)
DES:0-22%: ± (0.15%+5% of the reading)

Secventa din Brosura Cetus X15 in care se indica posibilitatea identificarii si afisarii gazului anestezic Desflurane (DES)

9.2 Minimum alveolar concentration

MAC（minimum alveolar concentration），mean minimum alveolar concentration.it's the basic indicator that reflect inhalation anesthetic concentration.Standard ISO 21647 for the definition of MAC：When there is no exist other anesthetic and achieve a balance, some alveolar concentration of anesthetic inhaled, the concentration can prevent50% of patients' limb movements in a standard surgical stimulation.

Using Tidal anesthetic gas concentration calculate and MAC display, calculated as follows:

MAC=Et(AG1)%/X(AG1)+ Et(AG2)%/X(AG2)+Et(N_2O)%/100

Formula Et (AG1)% and Et (AG2)%, respectively, on behalf of an inhaled anesthetic end-tidal concentration, Et (N2O)% on behalf of the end-tidal concentration of N2O. X (AG1) and X (AG2) respectively on behalf of a corresponding MAC concentration values of the inhaled anesthetics: enflurane

(ENF) = 1.7%, isoflurane (ISO) = 1.15%, sevoflurane (SEV) = 2.05 % desflurane (DES) = 7.3%, halothane (HAL) = 0.77%.

For example，Anesthetic gas module monitored the end-expiratory gas of the patient contains 2.6% ISO、4%ENF、42%N_2O，then the MAC value is:

10.4.3 Set N2O alarm limits

1) Click [Menu] -> [Alarm] -> [Alarm Limit] -> [Other Setup >>] -> [N2O].
2) Set the parameters one by one [Low Limit] and [High Limit] key, after setting the appropriate value, aligned digital box click OK again.
3) alarm switch selection: [on] and [off]. [On] is enabled, [off] for shielding.
4) adjustable alarm levels, [Mid] and [High].
5) Click [Default] converted to factory default settings.

10.4.4 Set AA alarm limits

1) Click [Menu] -> [Alarm] -> [Alarm Limit] -> [Other Setup >>] -> [AA] -> [HAL Alarm Setup >>] or [DES Alarm Setup >>], [ENF Alarm Setup >>], [SEV Alarm Setup >>], [ISO Alarm Setup >>].
2) enter [HAL] interface, you can click on the appropriate options such as [ENF], [ISO], [SEV], [DES] setting.
3) set the parameters [Low Limit] and [High Limit] key one by one, after setting the appropriate value, alignment frame click OK again.
4) alarm switch selection: [on] and [off]. [On] is enabled, [off] is for shielding.
5) adjustable alarm levels, [Mid] and [High].
6) Click [Default] converted to factory default settings.

10.4.5 Set suffocation alarm

1) Click [Menu] -> [System Setup] -> [Gas Module].
2) Apnea Delay: [20s], [25s], [30s], [35s], [40s].

10.6 Alarm information table

1) Alarm information includes physical and technical alarm information, but some alarm information is not necessarily listed.
2) with a "•" indicates the level of user-adjustable.
3) AA represents one of the five anesthetic gases: DES (desflurane), ISO (isoflurane), ENF (enflurane), SEV (sevoflurane) and HAL(halothane).
4) For each alarm message, list all the corresponding countermeasures. Follow the oprations of the countermeasures if the problem persists, contact your service personnel.

10.6.1 Physiological alarm

Physiological alarm information

Alarm information	Level	Reason	Reponse measures
Paw Too High	HIGH	Ppeak Greater than Paw alarm high limit setting	Reduce tidal volume setting or increase Paw alarm high limit setting
Paw Too Low	HIGH	Ppeak less than Paw alarm low limit setting	increase tidal volume setting or reduce Paw alarm low limit setting
MV Too High	MID	MV Greater than alarm high limit setting	Reduce the set tidal volume,reduce the repiratory frequancy or increase the alarm high limit setting
MV Too Low	MID	MV less than alarm low limit setting	Increase set tidal volume,increase respiratory frenqancy or reduce the alarm low limit setting
	MID		Adjust the respiratory frequancy

Imagini în care se observă clar prezența performanțelor de utilizare a gazului anestezic Desflurane(DES) Din punct de vedere tehnic acest vaporizator este o parte componenta externă care se monteaza ușor în locul de montare pe carcasa mașinei de anestezie si sunt furnizate de obicei de Producatorii Penlon sau Draeger.

Atât tip cât mașina de anestezie prezintă performanțele necesare de a detecta, măsura si afișa în regim automat gazul anestezic Desflurane este evident ca poate fi dotata, fără îndoială și cu un vaporizator tip Desflurane.

phenomena, if yes, after changing install again, otherwise the installation is not in place, resulting in leakage or not working properly.

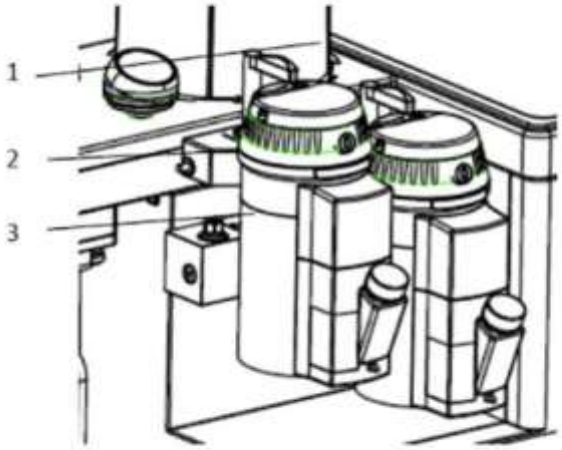

1.The lock rod, 2 interlocking screws, 3 evaporator base

1) evaporator will be linked to the evaporator base on the anesthesia machine;

2) press and clockwise rotation lock rod 1, make the evaporator fix on the mounting seat;

3) ensure that the evaporator top at the horizontal level, otherwise should remove the evaporator, and restart the installation.

4) when re installing, should as far as possible carry each evaporator along upwards from the mount, and not

Pull forward, be careful not to let the evaporator rotation on the mounting seat.

Modul standard de montare a vaporizatoarelor Cu atât mai mult, conform specificației tehnice se solicită că mașina de anestezie să fie livrată cu vaporizatoare tip Sevoflurane si Isoflurane. Parametrul Desflurane este doar o opțiune care trebuie sa fie doar valabilă și care defapt nu va fi folosită, deoarece vaporizatoarele livrate vor fi de tip Sevoflurane si Isoflurane.

B) Referitor la: Frână centralizată pentru fixarea aparatului: susținem că se comite o interpretare greșită din partea evaluatorilor, deoarece acest parametru presupune ca toate rotile sa poata fi blocate ceia ce si ofera masina de anestezie APUS X3 . Atragem atentia la faptul ca in specificatia tehnica nu se solicita Sistem central de frinare pentru fixarea aparatului actionata de un singur buton sau pedala.

De exemplu la compania desemnata cistigatoare este indicat: sistem central de frinare cu buton blocare/deblocare.

Diameter	125 mm
Brakes	Center brake system with Lock / Unlock icons

(imagine brosura „Dutchmed-M”).

Mai mult de atât, având în vedere faptul că mașina de anestezie este un dispozitiv medical care se folosește numai în regim staționar si niciodata in regim mobil (de transportare pacienti), concluzionam ca acest parametru absolut nu prezinta un impact asupra calitatii actului medical si este solicitat mai mult cu scop limitativ al concurentei loiale la concursul de licitatie si nicidecum pentru obtinerea unei performante mai inalte

a dispozitivului medical, precum si impunerea achizitionarii nerationale a unui produs cu pret mai ridicat.

În aceasta ordine de idei, ICS Eyecon Medical SRL invoca prevederile art. 69 alin. (5) din Legea nr. 131/2015, potrivit cărora autoritatea contractantă are dreptul să considere oferta conformă dacă aceasta conține abateri neînsemnate de la prevederile documentației de atribuire, erori sau omiteri ce pot fi înlăturate fără a afecta esența ei, orice deviere de acest fel se exprimă cantitativ, în măsura în care neconformitățile invocate față de oferta tehnică a ICS Eyecon Medical SRL nu sunt de natură să afecteze performanța echipamentului propus în ofertă, iar respingerea unei oferte cu un preț mai

mic comparativ cu cistigatorul „Dutchmed-M" ar fi o măsură disporoporționată în raport cu devierile constatate.

În acest context, sunt relevante și prevederile pct. 33.2 din Documentația standard pentru realizarea achizițiilor de bunuri, potrivit căruia, se consideră conformă cerințelor oferta care corespunde tuturor termenilor, condițiilor și specificațiilor din documentele de atribuire, neavând abateri esențiale sau având doar abateri neînsemnate, erori sau omiteri ce pot fi înlăturate fără a afecta esența ofertei. O abatere se va considera ca fiind neînsemnată dacă:

a) nu afectează în orice mod substanțial sfera de acțiune, calitatea sau performanța serviciilor specificate în contract;

b) nu limitează în orice mod substanțial drepturile autorității contractante sau obligațiile ofertantului conform contractului;

c) nu ar afecta într-un mod inechitabil poziția competitivă a altor ofertanți ce prezintă oferte conforme cerințelor.

În această ordine de idei, urmează de menționat că principiul proporționalității, prevăzut la art. 7 lit. i) din Legea nr. 131/2015, este unul din principiile de bază de reglementare a relațiilor privind achizițiile publice, acesta, urmând a fi aplicat de către autoritatea contractantă atât în ceea ce privește raportul dintre obiectul contractului de achiziție publică și cerințele solicitate a fi îndeplinite de către operatorii economici interesați, cât și în ceea ce privește evaluarea ofertelor depuse în cadrul procedurii. Aplicarea prevederii legale doar în litera legii nu și în spiritul ei poate avea drept consecință distorsionarea rezultatului unei proceduri de achiziție publică. Prin urmare,

respectarea principiului enunțat impune ca actele instituțiilor să nu depășească limitele a ceea ce este adecvat și necesar în scopul realizării obiectivelor urmărite, înțelegându-se că, în cazul în care este posibilă o alegere între mai multe măsuri adecvate, trebuie să se recurgă la cea mai puțin constrângătoare, iar inconvenientele cauzate nu trebuie să fie disproporționate în raport cu scopul urmărit. Astfel, abaterile în cauză ale operatorului economic trebuie apreciate de CAPCS ca abateri neînsemnate, or o interpretare inversă ar contravine principiului proporționalității citat supra, principiu consfințit și prin art. 29 din Codul administrativ nr. 116 din 19.07.2018.

Lot 68. Autoclav 200 l cu incarcare orizontala (caracteristici avansate) Cod 270220:

1. Data de 14.11.2022 Autoritatea contractantă (in continuare CAPCS) prin scrisoarea Nr. Rg02-4783 din 14.11.2022 a solicitat clarificari de la ICS „Eyecon Medical" SRL (în continuare „EYECON") pentru Lotul 68.

2. Data de 17.11.2022 la ora 16.53, Eyecon a trimis email cu raspuns la clarificarea solicitată; si anume ca toate certificate si brosurile sunt încărcate pe platforma www.achizitii.md

3. La 23.11.2022 Autoritatea contractantă a comunicat lui „Eyecon" despre decizia grupului de lucru Nr. Rg02-4871 de a-l desemna drept câștigător al Lotului 68 din cadrul Licitației compania Health Medical Solution SRL (în continuare „HMS"), respingând oferta cu cel mai mic pret și conformă cu parametrii tehnici, a companiei „Eyecon".

4. In Decizia de respingere a Ofertei "Eyecon" care este cu pret mai mic decit oferta „HMS" sa invocat urmatoarele: se respinge în conformitate cu art. 69 alin (6) lit b) și art. 17 alin (5) a Legii nr. 131/15 privind achizițiile publice, deoarece nu corespunde cerințelor tehnice, precum și nu a completat documentele în urma clarificărilor solicitate, și anume:

Conform formularului specificației tehnice se ofera un dispozitiv de model „ADELA-2CKK", însă în broșurile atașate se contine datele doar pentru modelul „Adela-OT", ca urmare, au fost solicitate clarificări, dar nu a fost prezentată alta broșură decît cea inițială.

5. Prin urmare, Eyecon, prin prezenta își exprimă dezacordul cu pretențiile aduse în adresa sa de către CAPCS. Mai mult decât atât, Eyecon vine să contraargumenteze aceste pretenții, demonstrând astfel caracterul lor neîntemeiat, nefondat, iar decizia pasibilă de a fi anulata.

6. În paragraful care urmează, Eyecon se va expune asupra deciziei CAPCS, deoarece s-a produs o interpretare greșită a broșurilor tehnice prezentate de către ofertant. Dacă analizăm minuțios certificatele de calitate și broșura prezentată observăm că la producatorul SUMER exista 2 serii de autoclave si anume seriile ADELA si Seriile OT și nicidecum un modelAdela –OT.

Seriile ADELA si seriile OT dupa parametrii tehnici sunt la fel , unica diferență între ele este doar destinația de piață . Seriile ADELA sunt destinate pieții Europene, iar seriile OT sunt destinate pieții din Asia. Pentru Lotul 68 noi am oferit modelul ADELA-2CKK, iar parametrii tehnici a acestui dispozitiv se regasesc in broșură, în totalitate în conformitate cu caietul de sarcini .

Certificate Number: 2195-MED-1230801
Sertifika Numarası

Product Specifications:
Ürün Detayları

1. Autoclaves / Otoklavlar						
Product Name *Ürün Adı*	**Models** *Modeller*					
Prismatic Autoclave *Prizmatik Otoklav*	**Flywheel Door Prismatic Autoclave Series** *Volan Kapı Prizmatik Otoklav Serisi*	SM-1VK	ELENA-1VK	OT-1VK	ADELA-1VK	100 L, 125 L, 150 L, 175 L, 200 L, 225 L, 250 L, 300 L, 325 L, 400 L, 425 L, 450 L, 470 L, 490 L, 500 L, 538 L, 580 L, 600 L, 628 L, 670 L, 700 L, 718 L, 760 L, 800 L, 900 L, 1000 L, 1200 L
	Double Flywheel Door Prismatic Autoclave Series *Çift Volan Kapı Prizmatik Otoklav Serisi*	SM-1CVK	ELENA-1CVK	OT-1CVK	ADELA-1CVK	
	Sliding Door Prismatic Autoclave Series *Kayar Kapı Prizmatik Otoklav Serisi*	SM-2KK	ELENA-2KK	OT-2KK	ADELA-2KK	
	Double Sliding Door Prismatic Autoclave Series *Çift Kayar Kapı Prizmatik Otoklav Serisi*	SM-2CKK	ELENA-2CKK	OT-2CKK	ADELA-2CKK	
Laboratory Type Vertical and Horizontal Autoclave *Laboratuvar Tip Dik ve Yatay Otoklav*	**Laboratory Type Vertical Autoclave** *Laboratuvar Tip Dik Otoklav*	SM-3D	OT-3V	ADELA-3D	ELENA-3V	60 L, 75 L, 90 L, 115 L
	Laboratory Type Horizontal Autoclave *Laboratuvar Tip Yatay*	SM-3Y	OT-3Y	ADELA-	ELENA-3Y	

Imagine in care se observa evidentiat veridicitatea faptului existentei celor 2 serii separate de autoclave cu indicarea volumelor disponibile.

În aceasta ordine de idei, concluzionăm că am fost descalificați eronat și se intenționează achiziționarea unui dispozitiv cu un preț ridicat, ceea ce presupune o achiziționarea irațională.

Lot 112 Electroencefalograf pentru monitorizarea EEG continua Cod 260120:

1. Data 23.11.2022 Autoritatea contractantă a comunicat lui „Eyecon" despre decizia grupului de lucru Nr. Rg02-4871 de a-l desemna drept câștigător al Lotului 112 din cadrul Licitației compania Health Medical Solution SRL (în continuare „HMS"), oferta cu cel mai mic pret.

2. Prin urmare, Eyecon, prin prezenta își exprimă dezacordul cu privire la decizia CAPCS. Mai mult decât atât, Eyecon vine să contra-argumenteze aceasta decizie, demonstrând astfel caracterul neîntemeiat, nefondat, iar decizia pasibilă de a fi reevaluata, si anume: ofertantul "HMS" care a fost desemnat castigator nu a demonstrat in totalitate corespunderea conform caietului de sarcini a dispozitivului propus si anume functia PSG (Polysomnography).

Menționăm că funcția PSG este un parametru de performanță înaltă care mărește considerabil prețul de achiziție a dispozitivului propus, astfel absența informațiilor in documentația tehnică și pe siteul producătorului pune la îndoială faptul că dispozitivul propus va fi livrat conform specificațiilor tehnice solicitate.

3. Prin urmare oferta "HMS" trebuia sa fie respinsa conform art. 69 alin (6) lit. b) a legii nr.

131/15 privind achizitiile publice, deoarece nu corespunde cerintelor tehnice.

Reieșind din cele expuse solicităm:

1. Acceptarea prezentei contestații.

2. Anulara deciziei Centrului pentru Achiziții Publice Centralizate în Sănătate în privința Lotului 1, 2 de desemnare a câștigătorului al companiei Dutchmed-M SRL ; pentru Lotul nr. 68 si Lotul nr. 112 de desemnare a câștigătorului compania Health Medical Solution SRL, cu revizuirea ofertelor și emiterea unei noi decizii în conformitate cu prevederile legislației în vigoare."

Argumentele autorității contractante:

Centrul pentru Achiziții Publice Centralizate în Sănătate, prin punctul său de vedere expus în Scrisoarea cu nr. Rg 02-5069 din 12.12.2022, în susținerea deciziei sale, comunică următoarele:

„*Centrul pentru Achiziții Publice Centralizate în Sănătate (în continuare CAPCS), în scopul examinării contestațiilor, pe marginea procedurii de achiziție publică privind „Achiziționarea Centralizată a Dispozitivelor medicale cu coduri generice pentru Grupul I Bloc Operator, Reanimare, Grup II Laborator, Grup III Imagistică, Endoscopie, și IV Diagnostic, conform necesităților IMPS beneficiare, pentru anul 2022", prezintă punctul de vedere după cum urmează.*

În vederea realizării misiunii sale, în conformitate cu pct. 9 subpct. 1) din Regulamentul de organizare și funcționare al CAPCS, aprobat prin HG nr. 1128 din 10.10.2016, CAPCS are ca funcție de bază: aplicarea prevederilor legislației în domeniul achizițiilor publice de medicamente, alte produse de uz medical, dispozitive medicale, transport specializat medical, servicii de mentenanță a dispozitivelor medicale și a sistemelor informaționale incluse în Registrul medical, servicii de tratare și eliminare a deșeurilor medicale pentru sistemul public de sănătate.

Potrivit atribuțiilor ce-i revin autorității contractante conform HG nr. 1128/2016, CAPCS a examinat ofertele prezentate în cadrul procedurii de achiziție, prin prisma documentelor prezentate în ofertă și cu respectarea criteriilor și cerințelor față de bunurile care urmează a fi achiziționate expuse în documentele licitației la rubricile criterii și cerințe de calificare, lista de bunuri și specificații tehnice, având în vedere prevederile nominalizate în art. 65 alin. (4) din legea nr. 131/2015 - la determinarea ofertei câștigătoare, autoritatea contractantă evaluează și compară ofertele primite folosind modul și criteriile expuse în documentația de atribuire, nu se va folosi niciun criteriu neprevăzut în documentația de atribuire.

Astfel la adoptarea decizie din 01.09.2022 s-a luat în considerare prevederile art. 40 alin. (1) din Legea nr. 131/2015, potrivit cărora autoritatea contractantă are obligația de a stabili în documentația de atribuire orice cerință, criteriu, regulă și alte informații necesare pentru a asigura ofertantului o informare completă, corectă și explicită cu privire la modul de aplicare a procedurii de atribuire, cât și dispozițiile pct. 27 subpct. 1), pct. 28 subpct. 1) și subpct. 5), pct. 29 subpct. 1) și subpct. 3) din Regulamentul cu privire la activitatea grupului de lucru pentru achiziții, aprobat prin Hotărârea Guvernului nr. 10 din 20.01.2021, conform cărora grupul de lucru examinează și concretizează necesitățile autorității contractante de bunuri, lucrări și servicii, coordonându-le în limitele mijloacelor financiare repartizate în acest sens,

precum și elaborează documentația de atribuire și alte documente aplicabile în cadrul procedurilor de achiziție publică în conformitate cu documentațiile standard aprobate.

De asemenea, luând în considerare prevederile normelor menționate, oportunitatea achiziționării de bunuri de o anumită calitate, specificații tehnice impuse pentru acestea, sunt stabilite de fiecare autoritate contractantă în parte în funcție de necesitățile obiective ale acesteia.

Subsecvent, art. 44 alin. (1) din Legea nr. 131/2015 prevede că ofertantul are obligația de a elabora oferta în conformitate cu prevederile din documentația de atribuire, iar potrivit art. 69 alin. (6) lit. b) din legea prenotată și pct. 77 din Documentația Standard, autoritatea contractantă nu acceptă oferta în cazul în care aceasta nu corespunde cerințelor expuse în documentația de atribuire.

Astfel, din aceste prevederi rezultă clar că autoritatea contractantă este obligată să evalueze oferta în strictă conformitate cu cerințele expuse în documentația de atribuire și nu pot exista abateri în acest sens.

Totodată, se reține că pct. 78. din Documentația Standard pentru realizarea achizițiilor publice de bunuri, aprobată prin Ordinul Ministrului Finanțelor nr. 115/2021 la caz documentația de atribuire, prevede că, dacă oferta, inclusiv formularele care o însoțesc, nu corespunde cerințelor (specificațiilor tehnice și standardelor specificate) prestabilite în invitația/anunțul de participare, inclusiv în documentația de atribuire sau aceasta nu este completată, semnată electronic și după caz, semnată și ștampilată în modul corespunzător, ea se respinge de către autoritatea contractantă, și nu poate fi rectificată cu scopul de a corespunde cerințelor, prin corectarea sau extragerea devierilor sau rezervelor necorespunzătoare, excepție constituind doar corectarea greșelilor aritmetice sau abaterilor neînsemnate.

Astfel, la soluționarea contestației, CAPCS va avea în vedere prevederile art. 37 alin. (1) din Legea nr. 131/2015 conform cărora specificațiile tehnice ale bunurilor, lucrărilor și serviciilor solicitate de autoritatea contractantă vor reprezenta o descriere exactă și completă a obiectului achiziției, astfel încât fiecare cerință și criteriu, stabilite de autoritatea contractantă, să fie îndeplinite, cât și dispozițiile pct. 27 subpct. 1), pct. 28 subpct. 1) și subpct. 5), pct. 29 subpct. 1) și subpct. 3) din Regulamentul cu privire la activitatea grupului de lucru pentru achiziții, aprobat prin Hotărârea Guvernului nr. 10 din 20.01.2021, conform cărora grupul de lucru examinează și concretizează necesitățile autorității contractante de bunuri, lucrări și servicii, coordonându-le în limitele mijloacelor financiare repartizate în acest sens, precum și elaborează documentația de atribuire și alte documente aplicabile în cadrul procedurilor de achiziție publică în conformitate cu documentațiile standard aprobate.

Totodată, art. 44 alin. (1) din Legea nr. 131/2015 prevede că ofertantul are obligația de a elabora oferta în conformitate cu prevederile din documentația de atribuire, iar potrivit art. 69 alin. (2) din aceeași lege, la determinarea ofertei câștigătoare, autoritatea contractantă aplică criteriul de atribuire și factorii de evaluare prevăzuți în documentația de atribuire. Din aceste prevederi, în coroborare cu art. 37

alin. (1) din legea prenotată, rezultă clar că autoritatea contractantă este obligată să evalueze oferta în strictă conformitate cu cerințele expuse în documentația de atribuire și nu pot exista abateri în acest sens. În acest context, CAPCS reține că documentația de atribuire, așa cum aceasta este întocmită de autoritatea contractantă, este obligatorie, atât pentru operatorii economici participanți la procedură, care au obligația de a elabora ofertele în conformitate cu prevederile acesteia, cât și pentru autoritatea contractantă, aceasta fiind ținută ca în desfășurarea procedurii de achiziție publică să respecte prevederile propriei documentații de atribuire, care stabilește regulile ce trebuie respectate de ambele părți în derularea procesului competitiv.

În acest context, CAPCS reține că nu au fost depuse clarificări, dezacord sau contestație pe marginea cerințelor tehnice, documentației de atribuire, așa cum aceasta este întocmită de autoritatea contractantă.

De asemenea, relevante sunt și prevederile pct. 30 subpct. 9) din Regulamentul cu privire la activitatea grupului de lucru pentru achiziții, aprobat prin Hotărârea Guvernului nr. 10 din 20.01.2021, potrivit căruia, grupul de lucru este obligat să examineze, să evalueze și să compare ofertele operatorilor economici, în termenele și în condițiile stabilite în documentația de atribuire, în conformitate cu legislația.

În acest sens, este de menționat că ofertanții sunt obligați să indice în Formularul F4.1 „Specificații tehnice", modelul articolului, producătorul și țara de origine pentru a facilita evaluarea ofertelor de către autoritatea contractantă, în special prin identificarea bunului ofertat în documentele și înscrisurile anexate la ofertă, care să ofere posibilitatea să stabilească cu certitudine corespunderea bunului în raport cu cerințele prevăzute în documentația de atribuire, întrucât orice decizie a autorității contractante privind admiterea sau respingerea unei oferte trebuie fundamentată pe o evaluare temeinică a ofertei, sub toate aspectele acesteia.

Astfel, având în vedere cele constate supra, CAPCS apreciază că decizia grupului de lucru privind evaluarea ofertelor nu contravine prevederilor legale enunțate, în măsura în care oferta s-a conformat sau nu rigorilor stabilite în documentația de atribuire, în partea ce ține de „modalitatea de evaluare a ofertelor" care impunea, la caz, obligativitatea depunerii unei oferte conforme.

...

Punct de vedere „Eyecon Medical" SRL

Prin prezenta, în urma recepționării contestației 02/1021/22 din 25.11.2022 de la agentul economic „Echipamed-Plus" SRL la procedura „Achiziționarea Centralizată a Dispozitivelor medicale cu coduri generice pentru Grupul I Bloc Operator, Reanimare, Grup II Laborator, Grup III Imagistică, Endoscopie, și IV Diagnostic, conform necesităților IMPS beneficiare, pentru anul 2022", vă informăm următoarele.

Lotul nr.1, „Mașina de anestezie (caracteristici medii) Cod 110120" și Lotul nr.2, „Mașina de anestezie (caracteristici avansate) Cod 110130", temeiul contestației – dispozitivul oferit dispune vaporizator Desfluran (DES).

Conform cerințelor caietului de sarcină se solicită mașina de anestezie să dispună de „Vaporizator / tip vaporizator acceptate / Izofluran, Sevofluran, Halothan, Enfluran, Desfluran”. Conform anexei tehnice primite în urma scrisorii de clarificare „Date tehnice mașina de anestezie Apus X3”, pag. 30, (Anexa nr.7), mașina de aneste zie de model „APUSX3 Axcentmedical, Germania”, dispune de următoarele vaporizatoare.

16.8 Anesthetic vaporizer specification

This anesthesia machine gas delivery device meets the requirements of ISO 8835-4.

Anesthetic vaporizer（refers to the user manual of vaporizer）	
Vaporizer type	Penlon Sigma Delta（Enflurane, Isoflurane, sevoflurane and hanlothane） or Drager（Vapor 2000 for Enflurane、Vapor 2000 for Isoflurane、Vapor2000 for Sevoflurane、 Vapor2000 for Halothane）(optional)
position	Single or dual（optional）
Installation	Selectatec®, with interlock（Selectatec® is the trademark of Ohmeda）

Ca urmare, conform manualului mașinii de anestezie, vaporizatorul tip Desufluran nu se regăsește și nici nu este cu posibilitatea de opțiune. Conform argumentelor primite în contestație această performanță se regăsește la monitorul de pacient „CETUS x15”. Conform cerințelor caietului de sarcină este necesar ca mașina de anestezie să fie dotată cu vaporizatorul Desufluran.

A) Referitor la vaporizator Desfluran : Masina de anestezie APUS X3 dotata cu monitor de pacient CETUS x15 poate utiliza Vaporizator tip Desfluran (DES) produs de Producatorul Draeger. Acest lucru este demonstrat în documentația tehnică și broșurile oferite, prin prezenta protocoalelor de masurarea, calculare, setare si afisare a acestui gaz anestezic atat la nivel de masina de anestezie cat si la nivel de monitor de pacient, inclusiv si in declaratia producatorului Axcent Medical care a fost prezentata la CAPCS (mai jos sunt atasate imagini).

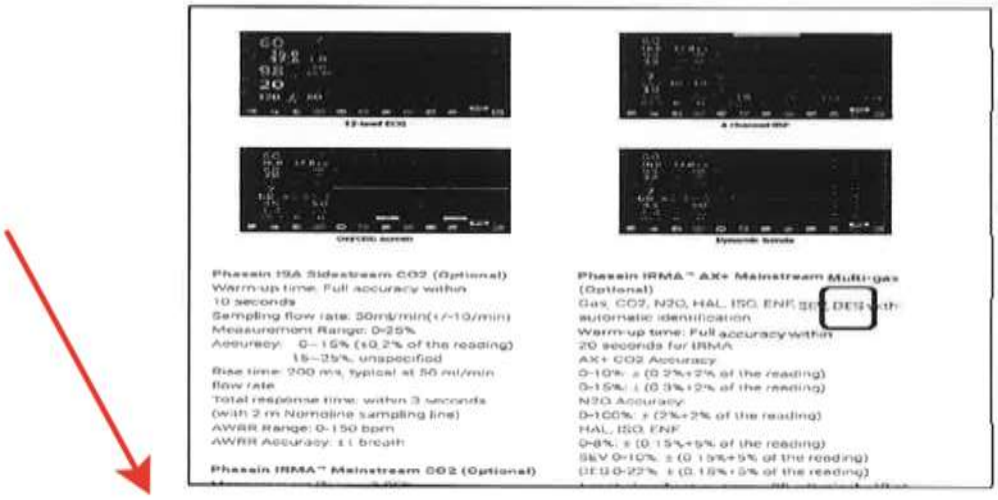

Secventa din Brosura Cetus X15 in care se indica posibilitatea identificarii si afisarii gazului anestezic Desflurane (DES)

Vă atragem atenția la faptul că monitorul de pacient oferit „CETUS x15” este un dispozitiv separat de mașina de anestezie și acesta poate fi utilizat separata sau în ansamblu cu alte dispozitive. Ca urmare, monitorul de paciente „CETUS x15” are doar posibilitatea necesară de monitorizare a gazului anestezic „Desflurane” restul proces de manipulare rămâne asupra mașinii de anestezie. Însă conform manualului producătorului produsul „APUS X3” nu este prevăzută, planificată să utilizeze gazul anestezic „Desflurane”.

Dezacordul – Frînă centralizată pentru fixarea aparatului.

Conform cerințelor caietului de sarcină se solicită „Frînă centralizată pentru fixarea aparatului”. Produsul oferit dispune de frînă tip descentralizat, frînă separată pentru fiecare roată. Parametrul dat nu poate fi interpretat/înțeles altfel decît posibilitatea de a bloca roțile prin o metodă centralizată. Dacă consultam un dex în privința formulării centralizat vom găsi o asemenea formulare „1. A uni, a concentra într-un singur tot elemente preexistente. 2. A face să depindă de o singură conducere.” Dar, că acesta poate fi „acționat de un singur buton sau pedală”, cum indică agentul economic contestatar, nu este atît de important.

Lotul nr.68, „Autoclav 200 l cu încărcare orizontala (caracteristici avansate) Cod 270220”

Conform formularului F4.1, agentul economic a oferit produsul „ADELA-2CKK /SUMER, Turcia”. În broșura atașată nu a fost regăsit descrierea tehnică a produsului oferit. Ca urmare, a fost întocmit o scrisoare de clarificare în care s-a solicitat „nu s-a regăsit manualul, broșura sau datasheet-ul produsului oferit. Rugăm respectuos să transmiteți toate materialele confirmative pentru posibilitatea de a evalua oferta”.

Drept răspuns a fost recepționat următorul mesaj „Vă aducem la cunoștință că toate documentele confirmative cu descrierea parametrilor tehnici se regăsesc pe platforma www.achizitii.md la Lotul 68 în secțiunea Documente depuse cu oferta ”68.lot.signet.pdf”, în acest PDF începând cu pagina 7 se regăsesc datele tehnice de la producător.”.

Conform broșurii din dosar se regăsește datele tehnice pentru produsul „Adela-OT”. Grupul de lucru este în imposibilitate de a evalua oferta pentru produsul „ADELA-2CKK /SUMER, Turcia”.

Lotul nr.112, „Electroencefalograf pentru monitorizarea EEG continua Cod 260120”

Produsul oferit de câștigător dispune de parametrul tehnic „Aplicații / PSG (Polysomnography)”. Acesta se regăsește în „technicaldatanweeg34-58-80signed”, pag. 3.

NEUROWERK EEG Hardware Characterise:

Amplifire:

- EEG26+, 26EEG channels + 1x ECG, 1x EOG, 1x EMG, 1x RESP, ambient light.
- EEG40+, 40XEEG channels+ 1x ECG, 2x EOG, 3x EMG, 3x RESP, position sensor, snore sensor, ambient light
- EEG80+, 80EEG channels + 1x ECG, 1x EOG, 1x EMG, 1x RESP
- **Optional channels** for both amplifiers:
  - Auxiliary Channel Temperature
  - Auxiliary Channel SaO2 (Saturation, heart rate, pulse curve).
  - Auxiliary Channel etCO2 (EtCO2, Respiratory rate, respiratory curve)

...

Generalizând, se reține că soluția pe marginea contestațiilor depuse este de a respinge pretențiile ce se întemeiază pe lipsa unor argumente/probe concludente și pertinente din partea contestatorilor, care ar demonstra cu certitudine un drept încălcat în cadrul prezentei proceduri de atribuire."

Punctul de vedere al operatorului economic participant la procedură:

ÎM „DUTCHMED-M" SRL, prin punctul său de vedere, înregistrat la Agenția Națională pentru Soluționarea Contestațiilor cu nr. 01/2557/22 din 02.12.2022, în susținerea poziției sale relatează următoarele:

„Prin prezenta compania ÎM „Dutchmed-M" SRL, cu referire la contestația depusă de către operatorul economic I.C.S EYECON MEDICAL SRL la rezultatele Licitației publice nr. ocds-b3wdp1-MD-1659684146195 din 15.09.2022 privind: „Achiziționarea Centralizată a Dispozitivelor medicale cu coduri generice pentru Grupul I Bloc Operator, Reanimare, Grup II Laborator, Grup III Imagistică, Endoscopie, și IV Diagnostic, conform necesităților IMPS beneficiare, pentru anul 2022" pentru lotul nr. 1 Mașină de anestezie (caracteristici medii) și lotul nr. 2 Mașină de anestezie (caracteristici avansate) vă informează următoarele:

Compania "Dutchmed-M" SRL își prezintă dezacordul față de contestația depusă de către operatorul economic I.C.S EYECON MEDICAL SRL ca fiind una nefondată, deoarece dispozitivul propus la licitație de acesta nu îndeplinește în totalitate specificațiile tehnice.

- Afirmația operatorului precum că: „susținem că se comite o înterpretare greșită din partea evaluatorilor, deoarece acest parametru presupune ca toate roțile sa poată fi blocate ceia ce și oferă mașina de anestezie APUS X3" este una greșită pentru parametru „Frîna centralizată pentru fixarea aparatului", deoarece blocarea separată a roților este total diferită de blocarea centralizată a lor.

I.C.S EYECON MEDICAL SRL a propus un dispozitiv care poate fi fixat doar prin activarea frînei individuale la fiecare roată în parte, cu alte cuvinte utilizatorul ar urma să îndeplinească 4 mișcări în comparație cu o singură mișcare atunci cînd mașina de anestezie ar fi dotată cu frînă centralizată. Dat fiind faptul că s-a cerut mașini de anestezie cu caracteristici medii și avansate respectiv, aceste trebuie să se diferențieze de cele cu caracteristici de bază prin anumite funcționalități, dotări și opțiuni mai

avansate, combinate într-un design ergonomic. Pentru a obține o astfel de soluție, adică o frînă centralizată, se lucrează la partea de design și constructiv al dispozititvului, care îi și oferă o utilizare ușoară, comodă și rapidă pentru medicului anestezist.

- De asemenea dorim să menționăm că afirmația operatorul economic: „Mai mult de atît, avînd în vedere faptul că mașina de anestezie este un dispozitiv medical care se folosește numai în regim staționar și niciodată în regim mobil (de transportare pacienți), concluzionăm că acest parametru absolut nu prezintă un impact asupra calității actului medical și este solicitat mai mult cu scop limitativ al concurenței loiale la concursul de licitație și nicidecum pentru obținerea unei performanțe mai înalte a dispozitivului medical, precum și impunerea achiziționării neraționale a unui produs cu preț mai ridicat" nu este corectă și este doar o înterpretare individuală fără argumentare întemeiată din puct de vedere practic. În diferite acte chirurgicale, în dependență de complexitatea cazului se pot folosi diferite dispozitive auxiliare: microscop, roentgen C-Arm, diatermocoagulator, stație laparascopică, aspirator chirurgical ș.a., care adeseori fac necesitatea de repoziționare a chirurgilor, asistentelor medicale și respectiv a mașinei de anestezie. Aceasta denotă faptul că medicul anestezist ar avea nevoie de mai mult timp pentru a ajunge fizic și a debloca toate 4 frîne individuale a roților (să ocolească dispozitivul), să-l reamplaseze și apoi iarăși să bloceze toate 4 frîne pentru a fixa aparatul – timp în care pacientul rămîne nemonitorizat. Avînd o mașină dotată cu frînă centralizată timpul de reamplasare a acesteia este cu mult mai rapid și fără a părăsi spațiul de lucru și monitorizarea pacientului. Mașinile de anestezie mai avansate sunt importante pentru operațiile/cazurile mai sofisticate și nu numai, iar acest parametru face o utilizare ușoară în timpul actului propriu-zis, de aici vine și necesitatea de astfel de parametri tehnici.

Modelul de mașină de anestezie Wato EX-65 propus de către compania "Dutchmed-M" SRL oferă o astfel de posibilitate de a bloca/fixa/staționa, sau vice-versa, dispozitivul printr-o frînă centralizată acționată dintr-o singură mișcare, care se află la bază aparatului din partea frontală, comod accesibil pentru medicul anestezist, fapt confirmat prin broșura inclusă în pachetul de licitație. Mai jos găsiți imaginea din broșura Wato EX-65 pentru frîna centralizată:

-În această ordine de idei, compania ”Dutchmed-M” SRL pune la îndoială spusele companiei I.C.S EYECON MEDICAL SRL precum că parametru tehnic „frîna centralizată pentru fixarea aparatului” este o abatere neînsemnată de la prevederele documentației de atribuire.

-Un alt moment important care trebuie luat în considerare este că operatorul economic I.C.S EYECON MEDICAL SRL nu a contestat și nici nu a cerut clarificarea acestui parametru tehnic în perioada respectiv permisivă de actualizare și clarificare. Prin „Cererea de participare” depusă de către acesta în calitate de ofertant declară că nu are obiecții la documentația de atribuire.

În baza celor relatare mai sus, sperăm că informația oferită de noi va fi luată în considerare pentru evaluarea ulterioară a contestației.”

Punctul de vedere al operatorului economic desemnat câștigător:

„ HEALTH MEDICAL SOLUTIONS” SRL, prin punctul său de vedere, înregistrat la Agenția Națională pentru Soluționarea Contestațiilor cu nr. 01/2564/22 din 05.12.2022, în susținerea poziției sale relatează următoarele:

„ *Prin prezenta, HEALTH MEDICAL SOLUTIONS SRL, desemnat câștigător prin decizia CAPCS Nr. Rg02-4871 din 23.11.2022 la procedura de achiziție publică nr. ocds-b3wdp1-MD - 1659684146195 privind „Achiziționarea Centralizată a Dispozitivelor medicale cu coduri generice pentru Grupul I Bloc Operator, Reanimare, Grup II Laborator, Grup III Imagistică, Endoscopie, și IV Diagnostic, conform necesităților IMPS beneficiare, pentru anul 2022”,*

- Lot 68: Autoclav 200l cu incarcare orizontala (caracteristici avansate) Cod 270220

1. În anexa nr.22 agentul economic “Eyecon Medical” S.R.L oferă pentru lotul nr.68 ”Autoclav 200L cu incarcare orizontala (caracteristici avansate)”, modelul “ADELA-2CKK”, producător SUMMER, Turcia. Analizînd documentația atribuită (broșura tehnică atașată “ADELA-OT Series”) nu identificăm nicăieri modelul “ADELA-2CKK”, ci numai o denumire generică- “ADELA-OT Series”. În certificatul CE atașat la compartimentul “Autoclaves” se regăsesc mai mult de 12 modele care conține cuvîntul “ADELA” cu diferite configurații, volume si specificații tehnice, cum ar fi: ADELA-1VK, ADELA-1CVK, ADELA-2KK, ADELA-2CKK, ADELA-3V, ADELA-3Y, ADELA-4VK, ADELA-4KK, ADELA 18, ADELA 23, ADELA 32, ADELA 40, cît și 12 modele ce conțin cuvîntul “OT” Fig 1.

Product Specifications:
Ürün Detayları

1. Autoclaves / Otoklavlar						
Product Name Ürün Adı	**Models** Modeller					
Prismatic Autoclave Prizmatik Otoklav	Flywheel Door Prismatic Autoclave Series Volan Kapı Prizmatik Otoklav Serisi	SM-1VK	ELENA-1VK	OT-1VK	ADELA-1VK	100 L, 125 L, 150 L, 175 L, 200 L, 225 L, 250 L, 300 L, 325 L, 400 L, 425 L, 450 L, 470 L, 490 L, 500 L, 538 L, 580 L, 600 L, 628 L, 670 L, 700 L, 718 L, 760 L, 800 L, 900 L, 1000 L, 1200 L
	Double Flywheel Door Prismatic Autoclave Series Çift Volan Kapı Prizmatik Otoklav Serisi	SM-1CVK	ELENA-1CVK	OT-1CVK	ADELA-1CVK	
	Sliding Door Prismatic Autoclave Series Kayar Kapı Prizmatik Otoklav Serisi	SM-2KK	ELENA-2KK	OT-2KK	ADELA-2KK	
	Double Sliding Door Prismatic Autoclave Series Çift Kayar Kapı Prizmatik Otoklav Serisi	SM-2CKK	ELENA-2CKK	OT-2CKK	ADELA-2CKK	
Laboratory Type Vertical and Horizontal Autoclave Laboratuvar Tip Dik ve Yatay Otoklav	Laboratory Type Vertical Autoclave Laboratuvar Tip Dik Otoklav	SM-3D	OT-3V	ADELA - 3D	ELENA-3V	60 L, 75 L, 90 L, 115 L
	Laboratory Type Horizontal Autoclave Laboratuvar Tip Yatay Otoklav	SM-3Y	OT-3Y	ADELA - 3Y	ELENA-3Y	
Autoclave with Washing Function Yıkama Fonksiyonlu Otoklav	Flywheel Door Autoclave with Washing Function Series Volan Kapılı Yıkamalı Otoklav Serisi	SM-4VK	OT-4VK	ADELA - 4VK	ELENA-4VK	96 L, 125 L, 175 L, 250 L
	Sliding Door Autoclave with Washing Function Series Kayar Kapılı Yıkamalı Otoklav Serisi	SM-4KK	OT-4KK	ADELA - 4KK	ELENA-4KK	

Astfel, nu este clar la care model se referă broșura atașată. Este important de menționat că fiecare model trebuie să aibă o specificație tehnica independentă, cu parametri specifici ca: temperatură, volum, timp, dimensiuni etc. la care se supune certificării de către organismele abilitate si nu poate avea un caracter general.

2. În broșura anexată "ADELA-OT Series" se regăsesc informații contradictorii. Cel mai important parametrul a unui autoclav este temperatura de sterilizare. In broșura atașată identificăm acest parametru cu diferite valori declarate:

- La pag.3 identificăm "Temperature range: 121-134 degress C" fig 2.

Sterilization cycle Positive pressure cycle
Vacuum cycle
Selectable pre and post vacuum
Vacuum drying system
Time setting facilities temperature automatic release of vapors printing the results
Support with shelves compatible for the placement of instruments and cases ≥ 2 suppor
min. 2 pcs. to each support
Accuracy of sterilization time ± 1 min
Temperature range: 121 -134 degrees C
Temperature accuracy ± 2°C
CE 2195

- La pag.5 identificăm "Temperature range: 115-137 C" Fig. 3

adela-OT SERIES

Temperature	
Range	115°C - 137°C (Chamber)
Measurement	PT 100 (DIN A Class)
Sensor Position	Chamber (1)

- Iar cel mai straniu este că în anexa nr.22 agentul economic indică "Gama de temperatură 115-134 C" fig 4. Deci nu este clar de unde sînt luate aceste date și ne demonstrează încă o dată că broșura anexata "ADELA-OT Series" nu are nici o tangenta cu modelul propus în ofertă.

EYECON® Medical

I.C.S. EYECON MEDICAL S.R.L.
Piata D.Cantemir nr.1, Chisinau, Republica Moldova
Tel: +373 22 / 99-60-10, Fax: +373 22 / 99-60-11
office@eyeconmedical.md

w . e y e c o n m e d i c a l . m d

iberare automată a vaporilor iprimarea rezultatelor olum interior ≥ 200 litri uport cu rafturi compatibil pentru amplasarea strumentelor şi casoletelor ≥ 2 suporturi taşabile fturi min. 2 buc. la fiecare suport ărucior pentru includerea / scoterea şi insportarea suportului cu rafturi ≥ 2 buc.	rafturi min. 2 buc. la fiecare suport . DA Cărucior pentru includerea / scoterea şi transportarea suportului cu rafturi ≥ 2 buc. . DA Precizie timp de sterilizare ± 1 min. . DA Gama de temperatură: 121 -134 grade C . DA,115-134℃ Precizie temperatură ± 2℃. DA Autoclavul să fie conectat la conductele de apă şi canalizare . DA Sistem de osmoză inversă compatibilă cu sterilizatorul care va	

3.Broşura anexata "ADELA-OT Series" pag. 3 conţine în întregime specificaţia tehnica solicitată la licitaţie păstrând chiar succesiunea frazelor şi identitatea parametrilor numerici solicitaţi. Acest fapt ne pune în garda cu privire la autenticitatea documentelor atribuite.

ADELA-OT SERIES

Technical Document

Horizontal loading
The loading and unloading of the boxes are carried out through 2 separate doors, intended for the receiving area of the non-sterile boxes and sterile area 2 doors
Internal construction, sterilization chamber, generator in stainless steel AISI 316L
Exterior construction, casing, sides in stainless steel AISI 304
Sterilization chamber: rectangular
Vertical automatic pneumatic door opening system
The sealing of the doors must be ensured by silicone gaskets with the help of the pneumatic and vacuum system
The door must be designed with a safety system to prevent injury to the user
Sterilization procedure: with internal steam generator
Water level monitoring system in the generator
Internal heaters with separate control and short circuit safety
Equipped with water-based vacuum pump, integrated
Equipped with steam generator filling water pump, integrated
Evaporator for drainage system
Internal stainless steel, pneumatic valves
Pressure equalization in the sterilization chamber ensured by HEPA filter
Overheat safety
Safety door opening system in case of pressure in the sterilization chamber
Autoclave door locking system that prevents the cycle from starting if the door is open
The door remains locked until the end of the sterilization process,
Acoustic, visual alarms
Alarms: power failure, low temperature, sterilization cycle failure
Sterilization time adjustable
Preset sterilization regimes ≥ 5 programs
Sterilization regimes that can be programmed by the user ≥ 10 programs
The device must be equipped with software, electrical and mechanical safety protection in case of faults
Interface and menu language Romanian or Russian
Setting by the user of the desired sterilization regime
Tests supported: vacuum (leakage) test and Bowie-Dick test
Electronic control Microprocessor
Independent electronic pressure sensors "for the generator and the chamber sterilization"
The device must be equipped with an emergency stop button on the front panel
The outer surface should not heat up
Thermal printer
Process monitoring on the LCD touch screen
Real-time monitoring of the temperature in the sterilization room
chamber pressure (digital)
internal pressure (digital)
pressure generator (digital)
sterilization cycle graphics
Sterilization cycle Positive pressure cycle
Vacuum cycle
Selectable pre and post vacuum
Vacuum drying system
Time setting facilities temperature automatic release of vapors printing the results
Support with shelves compatible for the placement of instruments and cases ≥ 2 supports datable shelves min. 2 pcs. to each support
Accuracy of sterilization time ± 1 min
Temperature range: 121 -134 degrees C
Temperature accuracy ± 2℃

CE 2195 SZUTEST

Autoclav 200 l cu încărcare orizontală (caracteristici avansate)
Cod 270220
Descrierea: Sterilizatoare cu aburi cu ciclu de vacuum, cu încărcătură orizontală, utilizează aburi sub presiune care generează căldură umedă ce ajuta la eliminarea microbilor viabili din dispozitive medicale non-termic-sensibile, inclusiv produse tolerante la căldură folosite pentru îngrijirea pacientului cu scopuri chirurgicale şi generale. Construcţia interioară este din oţel
Parametrul Specificaţia
Încărcare orizontală
Încărcarea şi scoaterea casoletelor se efectuează prin 2 uşi separate, destinate pentru zona de primire a casoletelor nesterile şi zona sterilă 2 uşi
Construcţia interioară, camera de sterilizare, cămaşa, generatorul din oţel inox AISI 316L
Construcţia Exterioară, carcasa, părţile laterale din oţel inox AISI 304
Camera de sterilizare: dreptunghiulară da
Sistem vertical automat pneumatic de deschidere a uşilor da
Etanşarea uşilor trebuie asigurată prin garnituri de silicon cu ajutorul sistemului pneumatic şi de vacuum da
Uşa trebuie să fie proiectată cu un sistem de siguranţă pentru a preveni accidentarea utilizatorului
Procedura de sterilizare: cu generator de abur intern da
Sistem de monitorizare a nivelului de apă în generator da
Încălzitoarele interne cu control separate şi siguranţă în caz de scurt-circuit da
Dotat cu pompă de vacuum pe bază de apă, integrat da
Dotat cu pompă de apă de umplere a generatorului de aburi, integrat da
Răcitor de aburi pentru sistemul de drenaj da
Valvele interne, pneumatice din inox da
Egalizarea presiunii în camera de sterilizare asigurata prin HEPA filtru da
Securitate la supraîncălzire da
Sistem de siguranţă a deschiderii uşilor în caz de presiune în camera de sterilizare da
Sistem de blocare a uşii autoclavului care împiedică pornirea ciclului dacă este uşa deschisă da
Uşa rămâne blocată până la scoderea sfârşitul procesului de sterilizare da
Alarme acustică, vizuală
Alarme: pană de curent, temperatură joasă, eşuare ciclu de sterilizare da
Durata de sterilizare reglabilă da
Regimuri de sterilizare presetate ≥ 5 programe
Regimuri de sterilizare care pot fi programate de utilizator ≥ 10 programe
Dispozitivul trebuie să fie echipat cu protecţie la nivel de software, electrică şi siguranţă mecanică în caz de defecţiuni da
Limbajul interfeţei şi meniului română sau rusă
Setarea de către utilizator a regimului de sterilizare dorit da
Teste susţinute: testul de vacuum (scurgere) şi testul Bowie-Dick da
Control electronic Microprocesor
Senzori electronici de presiune independente "pentru generator, cămaşa şi camera de sterilizare"
Dispozitivul trebuie să fie echipat cu buton de oprire de urgenţă pe panoul frontal da
Suprafaţa exterioara să nu se încălzească
Imprimantă termică da
Monitorizarea procesului pe ecran tactil LCD
Monitorizarea în timp real temperatura în camera de sterilizare
presiune camerei (digital)
presiune cămaşa (digital)
presiune generator (digital)
graficele a ciclului de sterilizare
Ciclu de sterilizare Ciclu de presiune pozitivă
Ciclu de vacuum
Pre şi post vacuum selectabil
Sistem de uscare cu vacuum
Facilităţi de setare timp
temperatura
eliberare automată a vaporilor
imprimarea rezultatelor
Volum interior ≥ 200 litri
Suport cu rafturi compatibil pentru amplasarea instrumentelor şi casoletelor ≥ 2 suporturi detaşabile
rafturi min. 2 buc. la fiecare suport
Cărucior pentru includerea / scoterea şi transportarea suportului cu rafturi ≥ 2 buc.
Precizie timp de sterilizare ± 1 min.
Gama de temperatură: 121 -134 grade C
Precizie temperatură ± 2℃

Cu referire la cele menționate mai sus:

1. Model oferit care nu se regăsește in documentația atribuită

2. Date tehnice contradictorii în broșura anexată cît și valori declarate în anexa nr.22 necorespunzătoare

3. Broșura anexată cu suspecții la autenticitate

Considerăm că agentul economic încalcă prevederile Art. 69 pct. 6 b) a LEGE Nr. 131 privind achizițiile publice, atașând broșuri cu caracter dubios în care nu se identifică modelul de dispozitiv oferit.

- Lot 112: Electroencefalograf pentru monitorizare a EEG continua Cod 260120, declară următoarele:

Comsiderăm contestația nr. 02/1028/22 din 29.11.2022, depusă de către „CS EYECON MEDICAL" SRL, nefondată deoarece, oferta prezentată de către compania noastră este conformă tuturor cerințelor și este cea mai economic avantajoasă.

Totodată suntem puțini confuzi că, operatorul economic care, pretinde că are cunoștințe în domeniu nu intră în esența investigației de poslimnografie (PSG), ce presupune pe lîngă monitorizarea EEG, cît și înregistrarea adițională a următorilor parametrii:

- *Ritm cardiac și respirator (ECG și Resp)*
- *miscarile involuntare a globilor oculari (EOG)*
- *mișcarea membrelor inferioare (EMG) în timpul somnului*
- *Sforăit*

ce are drept scop de a identifica momentul aparitiei tulburarilor de somn. Definiția polisomnografiei poate fi accesată surse indiependente (fig. 6 definiție polisomgrafie https://en.wikipedia.org/wiki/Polysomnography).

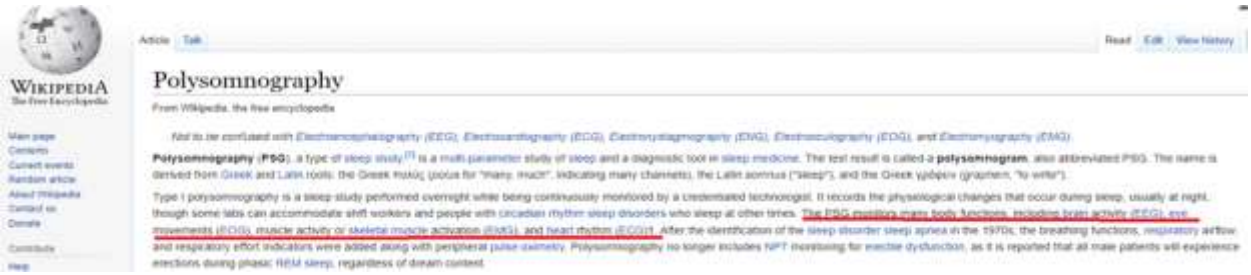

Fig.6 Definiție polisomgrafie

1. Argumentarea neintemeiată și lipsită de dovezi precum că, Dispozitivul Neurowerk EEG 58 nu menține funcția de PSG (Polysomnography),nu corespunde realității deoarece, modulul de Amplificare EEG40+, conform fig.7 fidșerului tehnic(Anexa Nr.1 Technical data NWEEG34-58-80.signed.pdf) depus în ofertă indică express că, în configurația de bază se regăsesc 11 canale poligrafice pentru monitorizarea aspectele electrofiziologiece ritmul cardiac si respirator, precum si miscarile involuntare a globilor oculari si membrelor inferioare.

- *1 canal ECG*
- *2 canale EOG*
- *3 canale EMG*
- *3 canale pentru monitorizarea respirației*

1 canal de pozitionare
1 canal de înregistare sforăit
1 canal de înregistare a iluminatului ambiant.

NEUROWERK EEG Hardware Characterise:

Amplifire:

- EEG26+, 26EEG channels + 1x ECG, 1x EOG, 1x EMG, 1x RESP, ambient light.
- EEG40+, 40XEEG channels+ 1x ECG, 2x EOG, 3x EMG, 3x RESP, position sens snore sensor, ambient light
- EEG80+, 80EEG channels + 1x ECG, 1x EOG, 1x EMG, 1x RESP
- Optional channels for both amplifiers:
  - Auxiliary Channel Temperature
  - Auxiliary Channel SaO2 (Saturation, heart rate, pulse curve).
  - Auxiliary Channel etCO2 (EtCO2, Respiratory rate, respiratory curve)

Fig. 7 Configurația de bază a Amplificatorului EEG40+, conform doc. tehnice atașate la ofertă.

2. Pentru a elucida toate neclaritățile cu privire la configurația de livrare, am solicitat o confirmare de la producător pentru a confirma argumentele de mai sus Anexa Nr.2. Astfel producătorul Sigma MedizinTechnik GmbH, confirm că, amplificatorul EEG40+ oferă 40 canale EEG, 11 canale poligrafice cu conexiune dedicate, și 5 canale opționale pentru investigații polisomnografice avansate.

Prin urmare, solicitam respingerea contestației depuse de către operatorul economic ICS EYECON MEDICAL SRL, ca drept fiind una neîntemeiată, care are ca scop utilizarea acestui instrument menit să asigure dreptul la justiție, în scopuri rău intenționate (nu din motive obiective), ceea ce tergiversează implementarea contractelor de achiziție și creează probleme autorităților contractante."

Aprecierea Agenției Naționale pentru Soluționarea Contestațiilor:

Potrivit art. 82 alin. (1) din Legea nr. 131/15, orice persoană care are sau a avut un interes în obținerea unui contract de achiziție publică și care consideră că în cadrul procedurilor de achiziție publică un act al autorității contractante a vătămat un drept al său recunoscut de lege, în urma cărui fapt a suportat sau poate suporta prejudicii, este în drept să conteste actul respectiv în modul stabilit de lege.

Analizând pretențiile formulate de către contestator, Agenția reține că ICS „EYECON MEDICAL" SRL contestă degizia grupului de lucru pentru achiziții de respingere a ofertei sale pentru lotul nr. 1, lotul nr. 2 și lotul nr. 68, precum și decizia de atribuire pentru lotul nr. 112, aducând critici ofertei desemnate câștigătoare.

Procedând la examinarea în fond a contestației, Agenția reține că Centrul pentru Achiziții Publice Centralizate în Sănătate a publicat în Buletinul achizițiilor publice pe portalul guvernamental de acces online: www.mtender.gov.md, la data de 05.08.2022, actualizat la data de 19.08.2022, anunțul de participare la procedura de achiziție publică nr. MD-1659684146195 din 15.09.2022, privind „Achiziționarea Centralizată a Dispozitivelor medicale cu coduri generice pentru Grupul I Bloc Operator, Reanimare, Grup II Laborator, Grup III Imagistică, Endoscopie, și IV Diagnostic, conform necesităților IMPS beneficiare, pentru anul 2022", împărțită în 142 de loturi.

La examinarea contestației, Agenția va avea în vedere prevederile art. 37 alin. (1) din Legea nr. 131/2015, potrivit cărora specificațiile tehnice ale bunurilor, lucrărilor și serviciilor solicitate de autoritatea contractantă vor reprezenta o descriere exactă și completă a obiectului achiziției, astfel încât fiecare cerință și criteriu, stabilite de autoritatea contractantă, să fie îndeplinite. La fel, alin. (4) din articolul menționat stipulează că specificațiile tehnice ale obiectului achiziției trebuie să corespundă cerințelor autorității contractante privind calitatea, eficiența, testarea, securitatea, dimensiunile, simbolurile, terminologia, ambalajul, modul de transportare, marcarea, etichetarea, procesele și metodele de producere, precum și procedeele de determinare a conformității lui cu cerințele documentației de atribuire.

De asemenea, Agenția va reține atât dispozițiile pct. 27 sub-pct. 1), pct. 28 sub-pct. 1) și sub-pct. 5), pct. 29 sub-pct. 1) și sub-pct. 3) din Regulamentul cu privire la activitatea grupului de lucru pentru achiziții, aprobat prin Hotărârea Guvernului nr. 10 din 20.01.2021, conform cărora grupul de lucru examinează şi concretizează necesităţile autorităţii contractante de bunuri, lucrări şi servicii, coordonându-le în limitele mijloacelor financiare repartizate în acest sens, precum și elaborează documentația de atribuire şi alte documente aplicabile în cadrul procedurilor de achiziţie publică în conformitate cu documentațiile standard aprobate, cât și dispozițiile pct. 30 sub-pct. 9) din același Regulament potrivit căruia, grupul de lucru este obligat să examineze, să evalueze și să compare ofertele operatorilor economici în termenele și în condițiile stabilite în documentația de atribuire.

Astfel, oportunitatea achiziționării lucrărilor de o anumită calitate, precum și caracteristicile tehnice impuse pentru acestea, sunt stabilite de fiecare autoritate contractantă în parte în funcție de necesitățile obiective ale acesteia.

Totodată, se reține că, potrivit art. 44 alin. (1) din Legea nr. 131/2015 ofertantul are obligaţia de a elabora oferta în conformitate cu prevederile din documentaţia de atribuire, iar potrivit art. 69 alin. (6) lit. b) din aceeași lege, autoritatea contractantă nu acceptă oferta în cazul în care aceasta nu corespunde cerinţelor expuse în documentaţia de atribuire.

În acest sens, reieșind din prevederile art. 44 alin. (1), art. 37 alin. (1), precum și art. 69 alin. (6) lit. b) din Legea nr. 131/2015, supra citate, rezultă clar că autoritatea contractantă este obligată să evalueze oferta în strictă conformitate cu cerințele expuse în documentația de atribuire și nu pot exista abateri în acest sens prin acceptarea unor condiții care o excedează.

Totodată, relevant speței sunt și dispozițiile pct. 48 din Documentația standard pentru realizarea achizițiilor publice de bunuri și servicii, aprobată prin Ordinul Ministrului Finanțelor nr. 115 din 15.09.2021 potrivit cărora oferta cuprinde următoarele formulare:

1) Propunerea tehnică – ofertantul elaborează propunerea tehnică, astfel încât aceasta să respecte în totalitate cerințele de calificare, precum și cerințele prevăzute în caietul de sarcini. Propunerea tehnică conține – Specificații tehnice (anexa nr. 22);

2) Propunerea financiară- ofertantul elaborează propunerea financiară, astfel încât aceasta să furnizeze toate informațiile solicitate cu privire la preturi, tarife, precum și la alte condiții financiare și comerciale legate de obiectul contractului de achiziție publică de bunuri și servicii. Propunerea financiară conține – Specificații de preț (anexa nr.23);

3) DUAE;

4) Garanția pentru ofertă, după caz (anexa nr. 9).

Astfel, din aceste prevederi rezultă clar că autoritatea contractantă este obligată să evalueze oferta în strictă conformitate cu cerințele expuse în documentația de atribuire și nu pot exista abateri în acest sens. Documentația de atribuire, așa cum aceasta este întocmită de autoritatea contractantă, este obligatorie, atât pentru operatorii economici participanți la procedură, care, potrivit art. 44 alin. (1) din Legea nr. 131/2015, au obligația de a-și elabora ofertele în conformitate cu prevederile acesteia, cât și pentru autoritatea contractantă, aceasta fiind ținută ca în desfășurarea procedurii de achiziție publică să respecte prevederile propriei documentații de atribuire, care stabilește regulile ce trebuie respectate de ambele părți în derularea procesului competitiv, fără a putea accepta ulterior depunerii ofertelor, condiții care excedează regulilor inițial stabilite în cadrul documentației de atribuire. Astfel, prin depunerea ofertelor, operatorii economici și-au însușit conținutul întregii documentații de atribuire, deci implicit și cerințele expres detaliate în aceasta.

Cu referire la motivul de respingere a ofertei ICS „EYECON MEDICAL" SRL pentru lotul nr. 1 „Masina de anestezie (caracteristici medii) Cod 110120" și lotul nr. 2 „Masina de anestezie (caracteristici avansate) Cod 110130", Agenția reține că, potrivit Scrisorii de informare nr. Rg02-4871 din 23.11.2022 privind rezultatele procedurii de achiziție din speța litigantă, Centrul pentru Achiziții Publice Centralizate în Sănătate indică faptul că „Oferta operatorului economic Eyecon Medical SRL se respinge în conformitate cu art. 69 alin (6) lit b) și art. 17 alin (5) a Legii nr. 131/15 privind achizițiile publice, deoarece nu corespunde cerințelor tehnice, precum și nu a completat documentele în urma clarificărilor solicitate, și anume:

„1. S-a solicitat tip vaporizator Desfluran, s-a oferit fără. Urmarea clarificarilor au fost prezentate datele din modulul „16.11 CO2 module specification", potrivit cărora în acest modul este prezentată performanța tehnică pentru modulul CO2, dar nu și pentru vaporizatoare. Astfel, operatorul economic nu a demonstrat cerința menționată fiind solicitată în documentația de atribuire ca obligatorie.

2. S-a solicitat Frînă centralizată pentru fixarea aparatului, s-a oferit cu frîna tip descentralizat, individual pe fiecare roată".

Astfel, analizând cerințele stabilite de către autoritatea contractantă la pct. 8 din anunțul de participare, pentru bunul solicitat la lotul nr. 1 „Masina de anestezie (caracteristici medii) Cod 110120" și lotul nr. 2 „Masina de anestezie (caracteristici avansate) Cod 110130", se constată că în specificația tehnică deplină solicitată de către Centrul pentru Achiziții Publice Centralizate în Sănătate este indicat, relevant speței, parametrul tehnic „Vaporizator tip vaporizator acceptate Izofluran da Sevofluran – da;

Halothan – da; Enfluran – da; Desfluran - da” și „Frînă centralizată pentru fixarea aparatului - da”.

Examinând documentele ofertei ICS „EYECON MEDICAL” SRL depuse prin intermediul SIA „RSAP”, Agenția constată că în Anexa nr. 22 „Specificaţii tehnice” operatorul economic pentru lotul nr. 1 „Masina de anestezie (caracteristici medii) Cod 110120” și lotul nr. 2 „Masina de anestezie (caracteristici avansate) Cod 110130”, a ofertat „Masina de anestezie (caracteristici medii) Cod 110120” și „Masina de anestezie (caracteristici avansate) Cod 110130”, modelul articolului „APUSX3+CETUSX12”, Producătorul/Ţara de origine „Axcentmedical Germania”, cu specificarea tehnică propusă de către ofertant, relevant speței, „Vaporizator tip vaporizator acceptate Izofluran. DA Sevofluran. DA Halothan. DA Enfluran. DA Desfluran. DA” și „Frînă centralizată pentru fixarea aparatului. DA”.

În acest sens, Agenția constată că prin Scrisoarea de clarificare nr. Rg02-4783 din 14.11.2022, autoritatea contractantă a solicitat operatorului economic ICS „EYECON MEDICAL” SRL „*prezentarea documentelor confirmative a specificațiilor tehnice sus menționate (catalogul, manualul de utilizare, manualul tehnic, datasheet, broșuri sau alte documente confirmative) unde se regăsesc parametrii tehnici solicitați conform caietului de sarcini cu marcarea acestora și indicarea paginei unde pot fi regăsiți pentru fiecare parametru în parte în termen cât mai restrâns posibil pe poșta electronică office@capcs.gov.md, cu scrisoare de însoțire, dar nu mai târziu de data* ***17.11.2022 pînă la orele 17.00****. Amintim că declarația de la producător fără careva dovezi nu va fi acceptată. Totodată, vă atenționăm că neprezentarea clarificărilor în termenul stabilit, sau prezentarea clarificărilor pentru un alt model, va constitui temei de descalficare a ofertantului conform art. 17 alin (5) a Legii nr. 131/2015 privind achizițiile publice.*”.

Astfel, pe marginea motivului de respingere a ofertei ICS „EYECON MEDICAL” SRL, pe aspectul că tipul de vaporizator „Desfluran” nu s-ar regăsi la ambele mașini de anestezie, Agenția constată că, în cadrul ședinței deschise pentru examinarea contestației, reprezentantul autorității contractante a precizat că „*în procesul de examinarea a ofertei cu trimitere la EYECON MEDICAL primul agent economic conform ofertei, au apărut un șir de neclarități, în urma cărora a fost întocmit o scrisoare de clarificare cu parametrii neregăsiți printre care face parte și acel vaporizator și anume agentul anestezic dezofloran. Ca urmare a fost prezenta un șir de date de broșuri printre care noi regăsim datele tehnice a mașinii de anestezie ofertate și regăsim modulul anestezic vaporic, „Vaporizate specification”. Aici noi vedem toate gazele anestezice care sânt acceptate, planificate de producător, vedem izofloran, sevofloran, halothan, respectiv, careva opțiuni pentru vaporizatoarele de la alți producători ar fi, dar dezofloran conform manualului prezentat însăși de agentul economic, nu se conține elementar. Asta și a fost temeiul descalificării.*”

Tot aici, în replică ICS „EYECON MEDICAL” SRL comunică: „*producătorul nostru a declarat că toate vaporizatoarele sânt de la Drager, respectiv cred că n-a considerat fiindcă în mare parte în specificația tehnică care este de la Centrul de*

Achiziții, Dezfloran este indicat ca opțiune care probabil va fi folosită cândva. Producătorul a emis și o declarație dacă trageți atenția este scris ... „sau Drager" aceștia sunt doi producători care produc vaporizatoare și sevofloran, izofloran, halothan și dezfloranul, toate, respectiv, așa cum este, poate să fie instalat izofloranul și sevofloranul, respectiv, la fel poate fi instalat și dezfloranul, mai ales că în restul specificației tehnice sânt indicate în anumite locuri despre dezfloran.".

Tot aici, reprezentantul Centrului pentru Achiziții Publice Centralizate în Sănătate explică faptul că „*Ce ține de specificațiile tehnice sevofloran, izofloran, halothan și dezfloranul sunt toate solicitate egal și nu este un careva gaz anestezic cu titlul de opțional, da, deci conform caietului de sarcini. ... noi am venit cu o scrisoare de clarificare în care am spus: noi nu găsim parametrul dat, vă rog frumos să ne demonstrați că el într-adevăr este conform. În scrisoarea și în broșurile pe care le-ați prezentat, noi lucrul acesta nu îl regăsim și asta a stat la baza descalificării.*".

Astfel, examinând răspunsul contestatorului, se constată că acesta nu a înlăturat incertitudinea/neclaritatea autorității contractante, în acest sens, la solicitarea de clarificări, prin urmare, operatorul economic nu i-a furnizat autorității contractante dovezi concludente și pertinente ce ar demonstra conformitatea cu cerințe litigioase, astfel devenind incidente prevederile art. 69 alin. (6) lit. b) al Legea nr. 131/2015.

Cu referire la al doilea motiv de respingere a ofertei ICS „EYECON MEDICAL" SRL în partea ce ține de parametrul tehnic „Frînă centralizată pentru fixarea aparatului" și anume faptul că s-a oferit dispozitiv cu frîna de „tip descentralizat, individual pe fiecare roată", nu pot fi admise pretențiile contestatorului ICS „EYECON MEDICAL" SRL, or argumentele acestuia expuse în cadrul ședinței deschise, precum că „*acest parametru absolut nu reprezintă un impact asupra calității actului medical ci, este solicitat mai mult cu scop limitativ al concurenței loiale la concursul de licitații și nicidecum pentru obținerea unei performanțe mai înalte a dispozitivului medical precum și impunerea achiziționării neraționale a unui produs cu preț mai ridicat*", fac trimitere la documentația de atribuire, la caz, specificația tehnică, aspect ce urma a fi clarificat la etapa anterioară depunerii ofertelor.

În context, urmează a fi reținut că în cazul în care operatorul economic contestator considera că devierile tehnice pe anumiți parametri nu au un impact negativ asupra funcționării dispozitivului și/sau performanțelor sale, acesta urma fie să solicite autorității contractante clarificări/explicații la acest aspect, fie să conteste documentația de atribuire în termenul prevăzut de legislația în domeniu, la caz fiind relevante prevederile art. 35 alin. (1) din Legea nr. 131/2015, conform cărora, orice operator economic interesat are dreptul de a solicita clarificări privind documentația de atribuire, iar autoritatea contractantă să se expună referitor la posibilitatea acceptării acestei alternative prin publicarea informației respective în SIA „RSAP" (MTender), în scopul asigurării respectării principiului transparenței, inclusiv cel al tratamentului egal, reglementate la art. 7 lit. b) și lit. h) din Legea nr. 131/2015, astfel încât toți participanții potențiali să fie în condiții egale de ofertare. Astfel, Agenția apreciază că contestatorul

a interpretat în mod individual cerințele tehnice stabilite de autoritatea contractantă, deși, în speță, se impunea clarificarea acestor aspecte până la termenul-limită de depunere al ofertelor, pentru a nu crea interpretări la acest aspect și a prezenta în consecință, o ofertă conformă necesităților/cerințelor stabilite în documentația de atribuire.

În continuare, cu referire la motivul de respingere a ofertei ICS „EYECON MEDICAL" SRL pentru lotul nr. 68 „Autoclav 200 l cu incarcare orizontala (caracteristici avansate) Cod 270220", Agenția constată că, potrivit Anexei nr. 22 „Specificaţii tehnice", operatorul economic pentru lotul nr. 68 „Autoclav 200 l cu incarcare orizontala (caracteristici avansate) Cod 270220", a oferit „Autoclav 200 l cu incarcare orizontala (caracteristici avansate) Cod 270220", modelul articolului „ADELA-2CKK", Producătorul/Ţara de origine „SUMER, Turcia".

În acest sens, se reține că, prin Scrisoarea nr. Rg02-4783 din 14.11.2022 remisă în adresa ICS „EYECON MEDICAL" SRL, la etapa de evaluare a ofertelor, autoritatea contractantă a solicitat clarificări, fiindu-i precizat că pentrul lot nr. 68 Autoclav 200 l cu încarcare orizontala (caracteristici avansate) Cod 270220, în sistemul electronic nu s-au regăsit documente confirmative cu descrierea parametrilor tehnici, respectiv, grupul de lucru este în imposibilitate de a evalua oferta din punct de vedere tehnic, respectiv, a fost solicitată transmiterea tuturor materialelor confirmative pentru posibilitatea de a evalua oferta.

Drept răspuns, contestatorul a precizat că toate documentele confirmative cu descrierea parametrilor tehnici se regăsesc pe platforma www.achizitii.md la lotul nr. 68 în secțiunea Documente depuse cu oferta, în fișierul „68.lot.signet.pdf", începând cu pagina 7 s-ar fi regăsit datele tehnice de la producător.

Astfel, potrivit Scrisorii de informare nr. Rg02-4871 din 23.11.2022, Centrul pentru Achiziții Publice Centralizate în Sănătate a comunicat contestatorului că oferta sa „*se respinge în conformitate cu art. 69 alin (6) lit b) și art. 17 alin (5) a Legii nr. 131/15 privind achizițiile publice, deoarece nu corespunde cerințelor tehnice, precum și nu a completat documentele în urma clarificărilor solicitate, și anume: Conform formularului specificației tehnice se ofera un dispozitiv de model „ADELA-2CKK ", însă în broșurile atașate se contine datele doar pentru modelul „Adela-OT", ca urmare, au fost solicitate clarificări, dar nu a fost prezentată alta broșură decît cea inițială*".

Prin urmare, analizând materialele dosarului, Agenția reține că în broșura prezentată pentru „Adela-OT" nu se regăsește modelul „ADELA-2CKK" ofertat de către contestator, cu specificații tehnice exact pentru acest model, astfel ca urmare a solicitărilor de clarificări, contestatorul nu a înlăturat incertitudinea/neclaritatea autorității contractante, ci a făcut trimitere la același document.

Astfel, Agenția nu va reține alegațiile contestatorului precum că broșura prenotată include și modelul „ADELA-2CKK", or broșura face trimitre per general la mai multe tipuri/modele, nefiind clar care sunt acestea și ce specificații tehnice le sunt atribuite/declarate, astfel acesta eșuând a proba că i-a demonstrat autorității contractante faptul că oferta propusă este conformă.

Concluzionând, în circumstanțele de natura celor din speță, soluția pe marginea contestației, în partea ce ține de oferta contestatorului, se întemeiază pe lipsa unor argumente/probe concludente și pertinente din partea contestatorului care ar demonstra ilegalitatea deciziei grupului de lucru, or acesta nu a demonstrat, prin prisma art. 82 alin. (1) din Legea nr. 131/2015, un drept încălcat în cadrul prezentei proceduri de atribuire.

Cu referire la pretențiile contestatorului față de oferta desemnată câștigătoare pentru lotul nr. 112 „Electroencefalograf pentru monitorizarea EEG continua Cod 260120”, acesta invocă în textul contestației că „*ofertantul "HMS" care a fost desemnat castigator nu a demonstrat in totalitate corespunderea conform caietului de sarcini a dispozitivului propus si anume functia PSG (Polysomnography). Menționăm că funcția PSG este un parametru de performanță înaltă care mărește considerabil prețul de achiziție a dispozitivului propus, astfel absența informațiilor in documentația tehnică și pe siteul producătorului pune la îndoială faptul că dispozitivul propus va fi livrat conform specificațiilor tehnice solicitate*”. În această ordine de idei, examinând documentele ofertei „Health Medical Solutions” SRL depuse prin intermediul SIA „RSAP”, Agenția constată că potrivit Anexei nr. 22 „Specificaţii tehnice”, operatorul economic, pentru lotul nr. 112 „Electroencefalograf pentru monitorizarea EEG continua Cod 260120”, a ofertat modelul articolului „Neurowerk EEG 58”, Ţara de origine „Germania”, Producător „Sigma Medizin-Technik GmbH” cu specificarea tehnică propusă de către ofertant, relevant speței, „Da, PSG (Polysomnography)”.

La invocările contestatorului precum că „Health Medical Solutions” SRL nu a demonstrat în totalitate corespunderea conform caietului de sarcini a dispozitivului propus și anume acoperirea parametrului tehnic PSG (Polysomnography) la dispozitivul „Electroencefalograf pentru monitorizarea EEG continua Cod 260120”, Agenția atestă că autoritatea contractantă în punctul său de vedere menționează că, „*Produsul oferit de câștigător dispune de parametrul tehnic „Aplicații / PSG (Polysomnography)”. Acesta se regăsește în „technicaldatanweeg34-58-80signed”, pag. 3.*”, totodată, în cadrul ședinței deschise, prin partajarea la ecran, respectiv prezentarea broșurii prenotate în care este descris bunul ofertat de către operatorul economic desemnat câștigător, autoritatea contractantă face claritate pe acest aspect, totodată, fiind completată prin argumentele operatorului economic desemnat câștigător care a menționat că „*polysomnographya pe lângă monitorizarea encefalografie, presupune și monitorizarea ritmului cardiac și respirator, mișcărilor involuntare a globului ocular, mișcări a membrilor inferioare și înregistrarea sforăitului. Adică toate acestea monitorizate în consens, adică nu poate fi aparte sau module aparte și noi, modulul oferit a fost Amplificatorul EEG 40+, numărul de canale EEG 40, noi din documentația tehnică care acuma este partajată vedem că EEG+ are canale dedicate pe lângă 40 de canale encefalografice, are 11 canale de dedicate, ECG, EOG, 3 canale MG, 3 canale respiratorii, poziționare și înregistrarea sforăitului, adică cu mult mai performant decât specificația solicitată de către autoritatea contractantă [...] și dacă facem atribuire și la specificația tehnică depusă de către EYECON, polysomnographya la el este foarte clar descrisă că tot menține*

monitorizarea acestor parametri care la noi au canale de calificare și asta presupune, adică eu nu văd aici careva neconformități".

Astfel, Agenția constată că operatorul economic contestator, nici în textul contestației, nici în cadrul ședinței deschise nu a înaintat argumente concludente și pertinente în scopul argumentării pretențiilor sale, bazându-se doar pe insinuări/presupuneri fără suport probatoriu, nefiind în măsură să combată argumentele autorității contractante și a operatorului economic desemnat câștigătoror, astfel, prin prisma pretențiilor expuse în contestație, nu se identifică acțiuni ale grupului de lucru care ar contravine prevederilor legale și care ar putea duce la anularea deciziei grupului de lucru de atribuire a contractului.

Reieșind din cele expuse, în conformitate cu prevederile art. 80 alin. (1), art. 82 alin. (1), art. 86 alin. (2) lit. b) din Legea nr. 131/2015, Agenția Națională pentru Soluționarea Contestațiilor,

d e c i d e:

Se respinge ca fiind neîntemeiată contestația cu nr. 02/1028/22 din 28.11.2022, depusă de către ICS „EYECON MEDICAL" SRL, pe marginea rezultatului procedurii de achiziție publică nr. MD-1659684146195 din 15.09.2022, privind „Achiziționarea Centralizată a Dispozitivelor medicale cu coduri generice pentru Grupul I Bloc Operator, Reanimare, Grup II Laborator, Grup III Imagistică, Endoscopie, și IV Diagnostic, conform necesităților IMPS beneficiare, pentru anul 2022", inițiată de către Centrul pentru Achiziții Publice Centralizate în Sănătate.

Decizia poate fi atacată în ordinea contenciosului administrativ la Judecătoria Chișinău, sediul Râșcani (mun. Chișinău, str. Kiev 3) în termen de 30 de zile de la data comunicării.

Președintele completului **Aliona OBOROCEANU**

Membru **Angela NANI**

Membru **Steluța VINTILĂ**